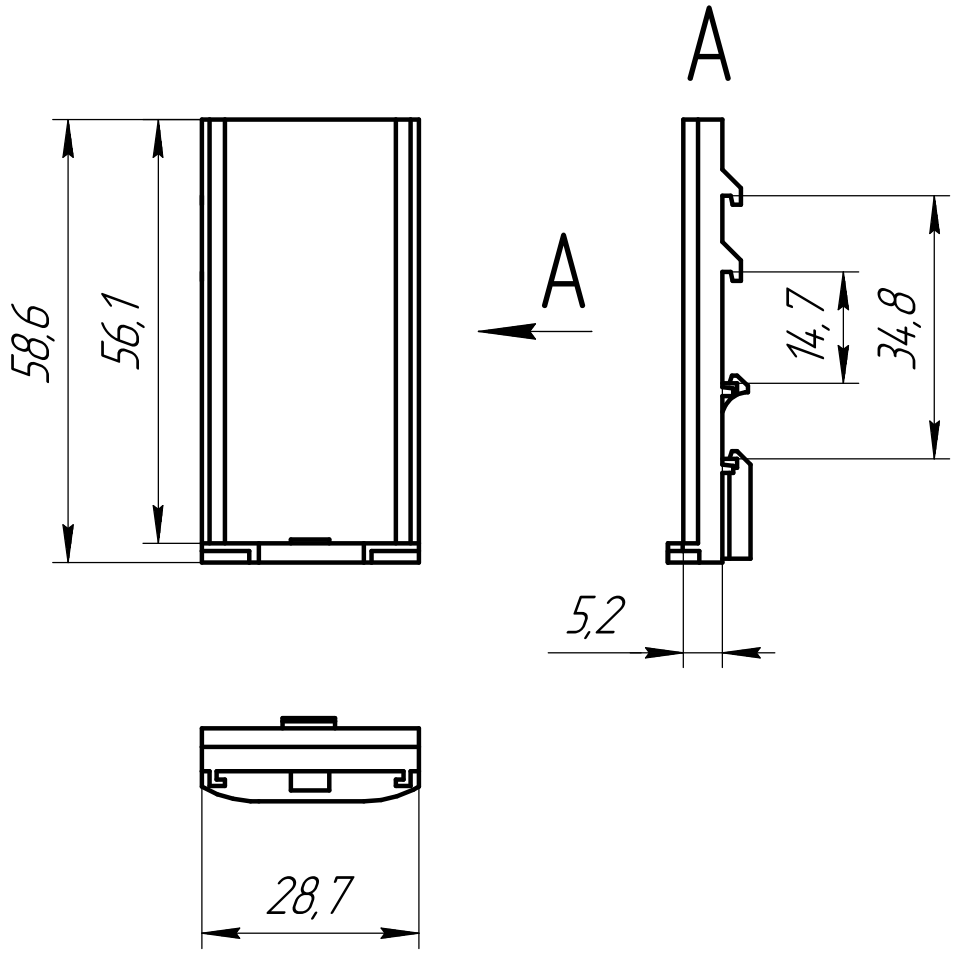

Изм.	Лист	№ докум.	Подп.	Дата
Разраб.				20.05.26
Пров.				
Т.контр.				
Н.контр.				
Утв.				

MTP-ADV

Адаптер для вертикального монтажа распределительных клемм (уп. 12 шт.)
Габаритный чертеж

Лит.	Масса	Масштаб
		1:1
Лист	Листов 1	

Арт: 162632

Перв. примен.

Справ. №

Подп. и дата

Инв. № дубл.

Взам. инв. №

Подп. и дата

Инв. № подл.

Копировал

Формат А4